Rusztowania do odśnieżania pojazdów
Platformy do cystern



Mateusz Ostrowski

Specjalista ds. Technicznych

Krause Sp. z o.o.
ul. Stalowa 10
58-100 Świdnica

Gdańsk, 19.05.2026r.

KRAUSE – innowacyjnie i bezpiecznie

- 125 lat doświadczenia
- Produkty poddawane badaniom jakościowym
- Produkty spełniające europejskie normy
- Funkcjonalność i dopasowanie do indywidualnych potrzeb klientów









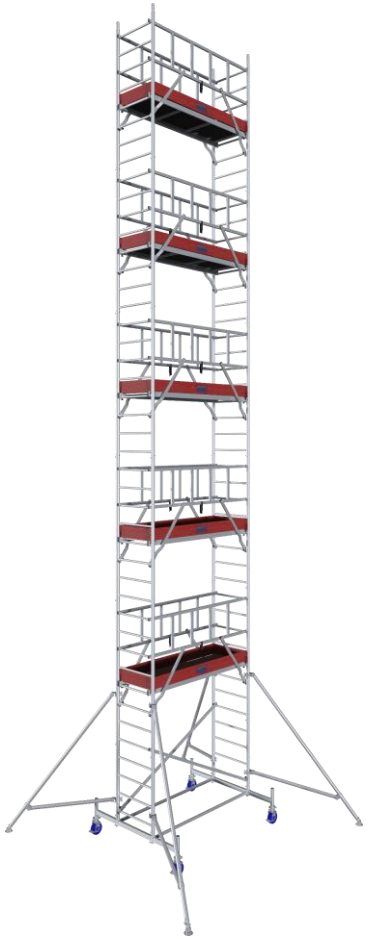

Bezpieczny dostęp + stała asekuracja

=

realna ochrona pracownika

STATYSTYKI

W 2024 r. zgłoszono około **67 tyś. osób poszkodowanych w wypadkach przy pracy** (o 2,4% mniej niż w 2023 r.), w tym 250 osób zostało poszkodowanych w wypadkach śmiertelnych **(wzrost o 48,8%!)**, a 459 osób w wypadkach ciężkich **(wzrost o 38,7%!)**.

Jako najczęstszą przyczynę wypadków przy pracy w 2024 r. zgłaszano **nieprawidłowe zachowanie się pracownika (42,3% wszystkich przyczyn)**

Źródło: „Wypadki przy pracy w 2024 r.”, Główny Urząd Statystyczny w Polsce – Warszawa, Gdańsk 2025

STATYSTYKI

W każdym roku **około 35% wszystkich wypadków śmiertelnych** w pracy dotyczy **upadków z wysokości**

Rocznie około **200-250 ciężkich wypadków** można by było uniknąć stosując odpowiednie **zabezpieczenia podczas pracy na wysokości oraz przestrzegając zasad BHP.**

Źródło: „Wypadki przy pracy w 2024 r.”, Główny Urząd Statystyczny w Polsce – Warszawa, Gdańsk 2025

PRACA NA WYSOKOŚCI:

- Praca wykonywana na pow. powyżej 1m nad poziomem podłogi lub ziemi;
- Na powierzchniach na wys. pow. 1m powinny być zainstalowane balustrady składające się z: poręczy ochronnej (wys. 1,1m), krawężników (wys.0,15m), poprzeczki (pomiędzy poręczą a krawężnikiem);
- Nie wychylamy się poza poręcz balustrady.

PRACA NA WYSOKOŚCI TO PRACA SZCZEGÓLNIE NIEBEZPIECZNA!

Rozp. ws. Ogólnych przepisów BHP(§105-110)

Dostęp do miejsca pracy

Produkt służy do wejścia na wysoko położone miejsce pracy.

Dostęp mobilny	Dostęp stały	Przejścia pomiędzy poziomami o dużych różnicach	Przejścia dozorowe lub ewakuacyjne
			

Użytkowanie jako miejsce pracy

Produkt jest miejscem, z którego praca będzie wykonywana.

Krótkotrwałe prace na wysokości	Długotrwałe prace na wysokości	Prace na wysokości na zmiennych stanowiskach pracy	Prace na dużej wysokości wykonywane przez wiele osób	Prace na dużej wysokości przy materiałach lub urządzeniach
				

Przewodnik po produktach i zastosowaniach

Wybór właściwego produktu



Dostęp do miejsca pracy

Produkt służy do wejścia na wysoko położone miejsce pracy.

Użytkowanie jako miejsce pracy

Produkt jest miejscem, z którego praca będzie wykonywana.



Produkt	Dostęp mobilny	Dostęp stały	Przejścia pomiędzy poziomami o dużych różnicach	Przejścia dozorowe lub ewakuacyjne	Krótkotrwałe prace na wysokości	Długotrwałe prace na wysokości	Prace na wysokości na zmiennych stanowiskach pracy	Prace na dużej wysokości wykonywane przez wiele osób	Prace na dużej wysokości przy materiałach lub urządzeniach	Typy produktów (dostępne jako):
Schodki max. wysokość robocza ok. 3,00 m					●		○			+ Dwustronne schodki z poręczą, zintegrowanym systemem RollStop lub platformą roboczą
Drabiny wolnostojące					●		○			+ Drabiny wolnostojące ze stopniami lub szczeblami, + drabiny wielofunkcyjne, + drabiny przegubowe
Drabiny przystawne	●		●		●		○			+ 1-częściowe drabiny przystawne, 2- lub 3-częściowe drabiny rozsuwane lub rozsuwane z liną, drabiny przegubowe
Pomosty jezdne max. wysokość robocza ok. 5,30 m					●	●	●		○	+ Pomosty jezdne z jednostronnym lub dwustronnym wejściem
Drabiny mocowane na stałe indywidualnie dopasowywane wysokości		●	●	●	○	●		●	○	+ Drabiny pionowe, drabiny szybowe
Rusztowania jezdne max. wysokość robocza ok. 14,00 m					●	●	○	●	●	+ Półprofesjonalne lub profesjonalne rusztowania jezdne
Schody indywidualne dopasowanie wysokości roboczej		●	●		●	●	●	●	●	+ Schody z platformą, jezdne, pomosty przejściowe, schody składane

System rusztowań do odśnieżania pojazdów



- Każdy **kierowca odpowiada za stan oraz przygotowanie prowadzonego przez siebie pojazdu** tak, aby nie zagrażał on bezpieczeństwu innych użytkowników ruchu drogowego

- W przypadku zawodowych kierowców to **na pracodawcy spoczywa obowiązek odpowiedniego poinstruowania oraz przeszkolenia pracowników w tym zakresie.**


SCANIA

- Bezpieczeństwo w każdych warunkach pogodowych



- Elastyczne użytkowanie przez cały rok



- Platforma na wysokości 3 m, długość 3x



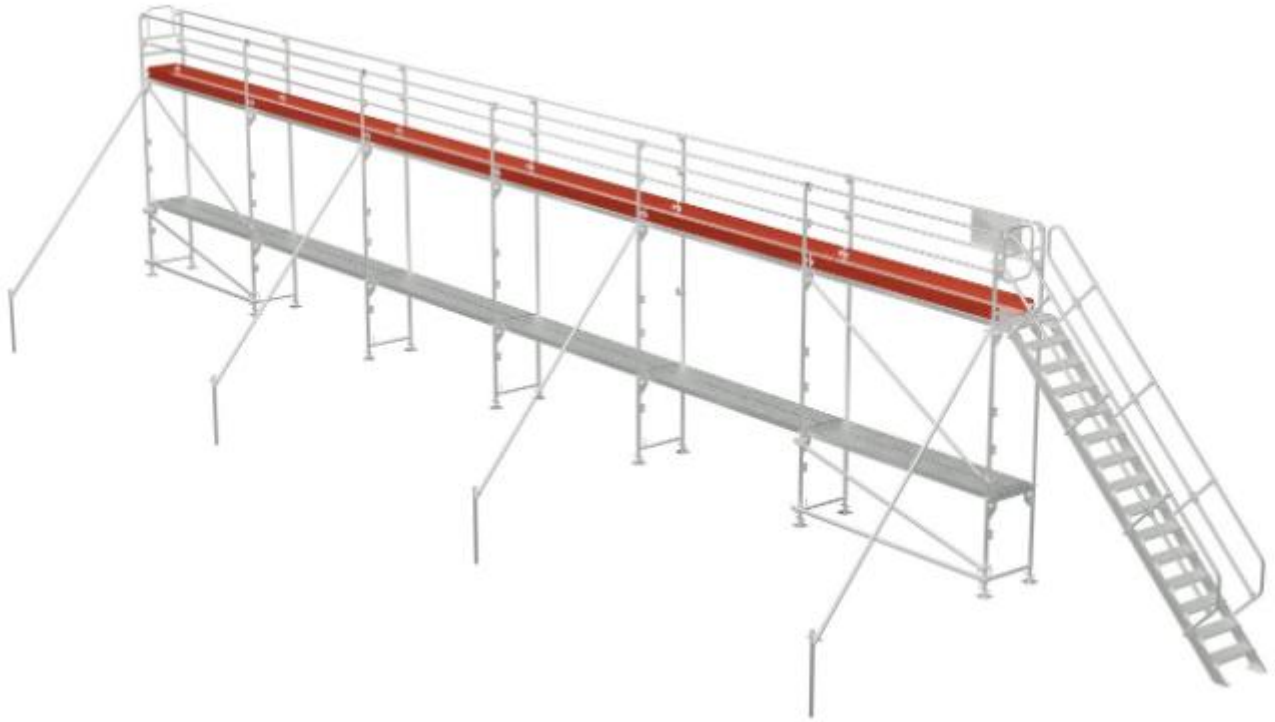

- Szerokie, antypoślizgowe i komfortowe schody





Drabiny do obsługi cystern



Dwa rodzaje koszów ochronnych





Abbildung ähnlich

Regulacja wysokości

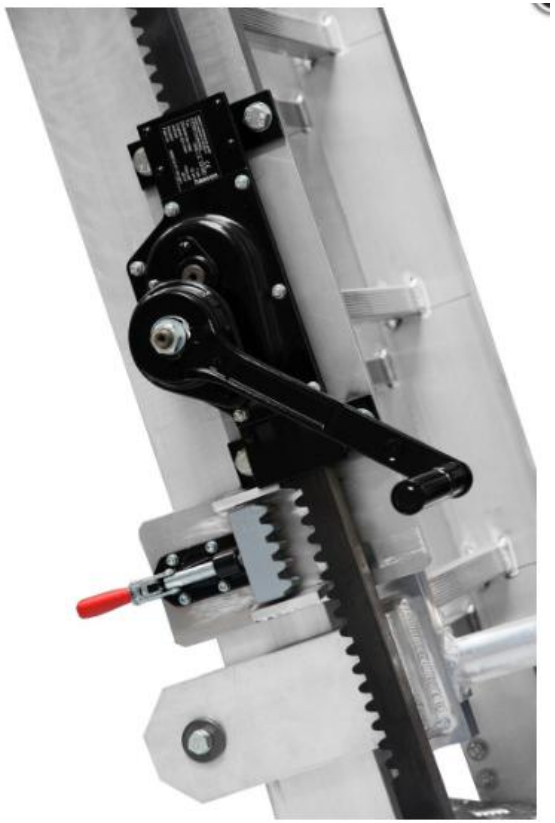

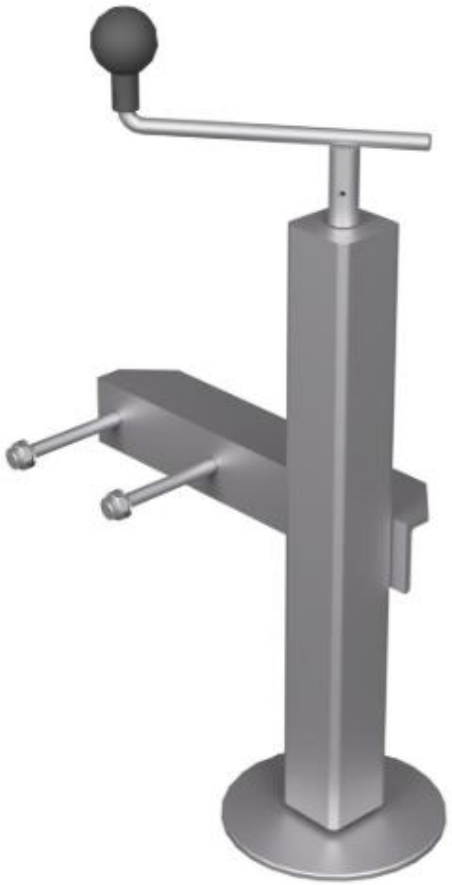


KRUG LOGISTICS
DAF

KONSTRUKCJE SPECJALNE

Szyte na miarę = umożliwiające bezpieczną pracę na wysokości

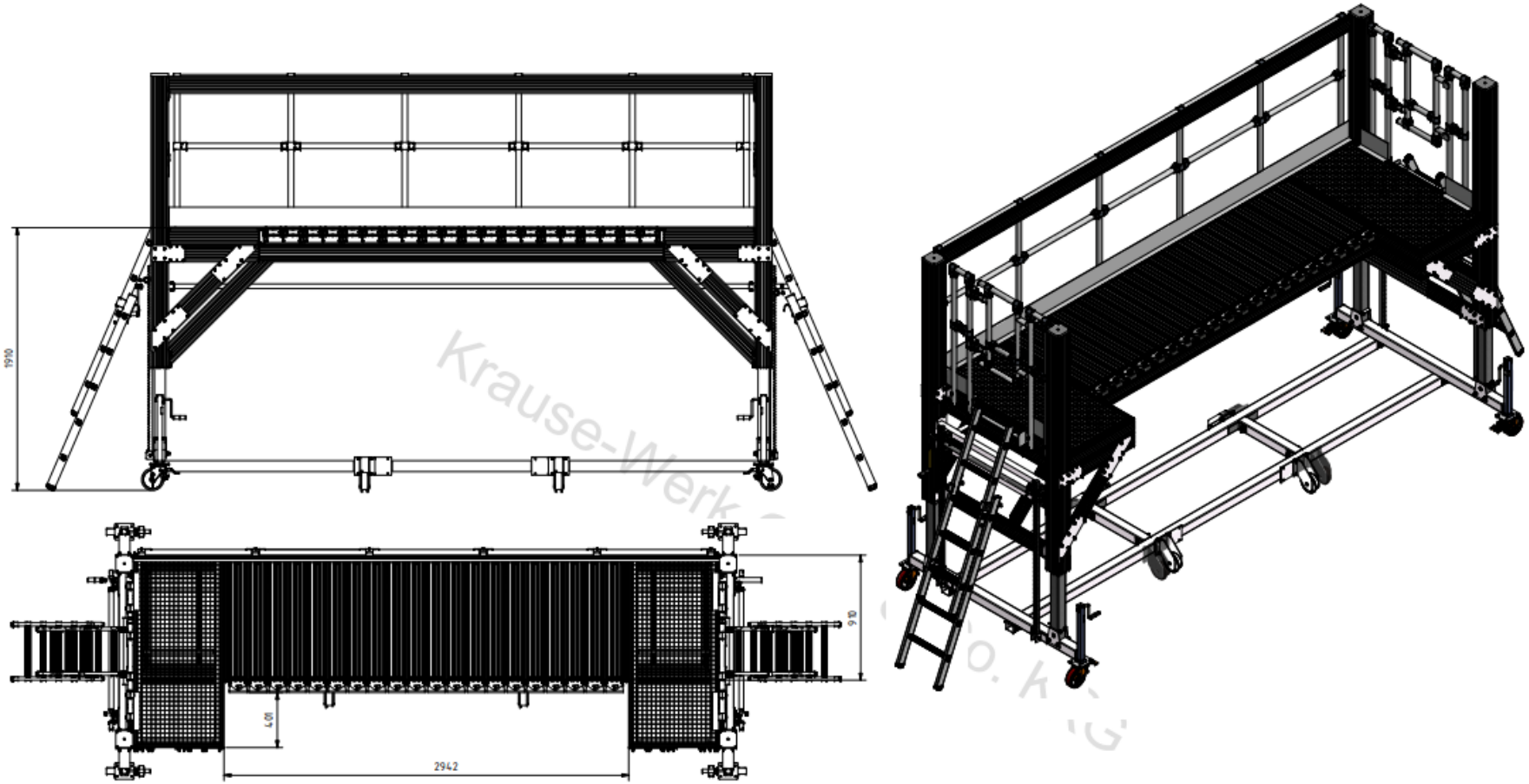

Krause-Werk


KRAUSE
KRAUSE

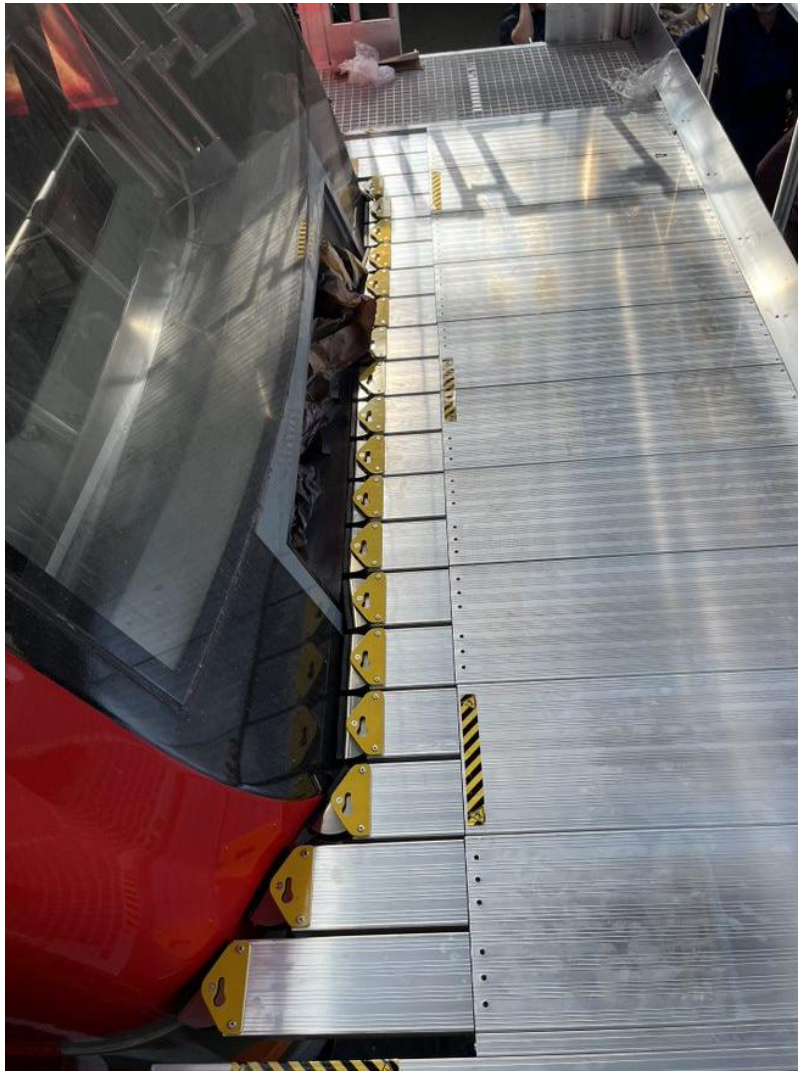

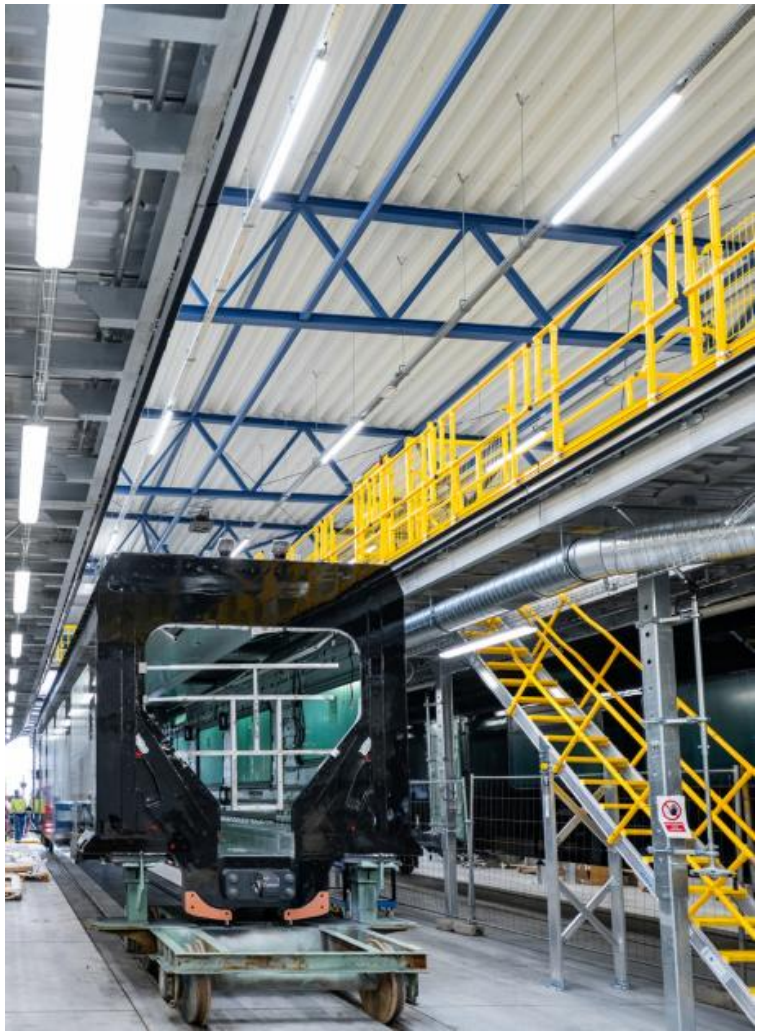



DZIĘKUJĘ ZA UWAGĘ!

BEZPIECZNEJ PRACY!



Krause Sp. z o.o.
ul. Stalowa 10
58-100 Świdnica